

Falciatrici anteriori e posteriori

DISCO



NOVITÀ

▲ Le falciatrici DISCO CONTOUR si adeguano perfettamente al suolo in tutte le condizioni. Assicurano un taglio perfetto e proteggono la cotica erbosa. **Pagina 14**

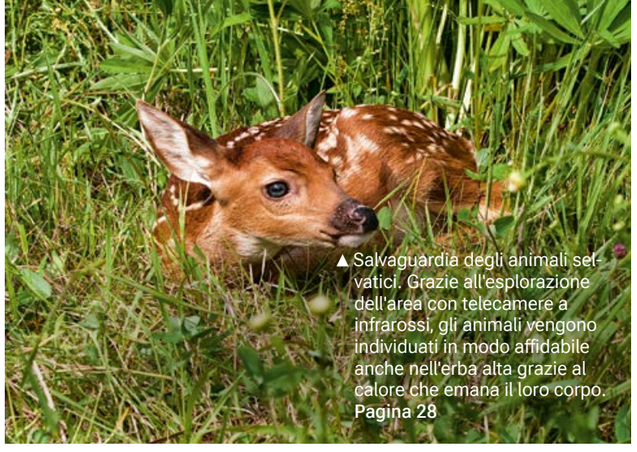

▲ Salvaguardia degli animali selvatici. Grazie all'esplorazione dell'area con telecamere a infrarossi, gli animali vengono individuati in modo affidabile anche nell'erba alta grazie al calore che emana il loro corpo. **Pagina 28**

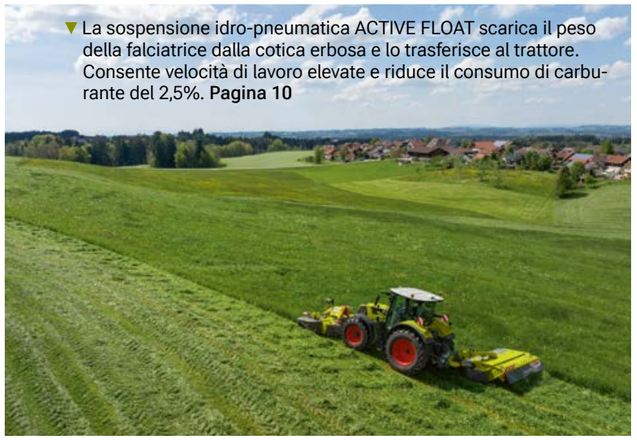

▼ La sospensione idro-pneumatica ACTIVE FLOAT scarica il peso della falciatrice dalla cotica erbosa e lo trasferisce al trattore. Consente velocità di lavoro elevate e riduce il consumo di carburante del 2,5%. **Pagina 10**



▲ Con larghezze di lavoro da 2,20 m a 4,20 m, la barra di taglio MAX CUT assicura ottimi risultati di raccolta in tutte le condizioni. **Pagina 6**



► Il valore impostato per l'ACTIVE FLOAT è ben visibile dalla cabina. **Pagina 10**



▼ Il modello giusto per ogni esigenza. Grazie alla loro tecnologia innovativa e alla struttura robusta, le falciatrici anteriori CLAAS sono la soluzione ideale per tutti coloro che danno importanza a qualità e affidabilità. **Pagina 22**

Affidabilità convincente.

Taglio perfetto in tutte le condizioni, durata senza pari e macchine progettate nei minimi dettagli: con la tecnologia CLAAS potrete affrontare qualsiasi sfida durante la raccolta.

Qualità che si ripaga da sola.

DISCO è una categoria a sé stante. Con questa falciatrice potrete sempre contare sulla massima qualità del foraggio, che potrà essere poi trattato facilmente. Un'ottima base per il successo economico.

Risultato di taglio fantastico.

Esperienza e tecnologia in uno per offrirvi i migliori risultati nella raccolta del foraggio. I comandi intuitivi e la praticità d'uso facilitano il vostro lavoro quotidiano.

Indice

Falciatrici anteriori e posteriori DISCO	04
Barra di taglio MAX CUT	06
ACTIVE FLOAT | Presa di forza economica	10
Condizionatore | Trasmissione	12
Falciatrici posteriori DISCO	14
Falciatrici posteriori DISCO ad aggancio centrale	16
Falciatrici posteriori DISCO ad aggancio laterale	18
Falciatrici anteriori DISCO	22
DISCO MOVE	24
DISCO PROFIL | DISCO 3150 F	26
Salvaguardia animali selvatici | Manutenzione	28
Assistenza & Ricambi	30
Dati tecnici	32

Con DISCO tagliate in modo più efficiente.

Le falciatrici DISCO di CLAAS con la loro innovativa barra di taglio MAX CUT sono efficienti, affidabili e versatili. In ogni impiego potrete beneficiare della loro struttura robusta e delle prestazioni costantemente elevate. La larghezza di lavoro e l'allestimento possono essere adattati alle esigenze della vostra azienda.

Falciatrici per ogni esigenza.
Con le versatili falciatrici DISCO siete equipaggiati al meglio per qualsiasi esigenza. Modelli maneggevoli per terreni impervi, falciatrici frontali che si adattano a tutte le condizioni e l'innovativa cinematica MOVE garantiscono un elevato adeguamento al suolo e tagli perfetti.

Le potenti falciatrici posteriori con larghezza di lavoro fino a 4,20 m offrono prestazioni e comfort ai massimi livelli. In combinazione con una falciatrice anteriore DISCO, aumentano notevolmente la vostra efficienza e produttività.

Orgogliose delle 250.000 falciatrici DISCO costruite e del 98% di clienti soddisfatti. Dietro ogni successo CLAAS ci sono persone che lavorano con passione avvalendosi di tutto il loro know-how.



98% Le falciatrici DISCO convincono grazie all'elevata soddisfazione dei clienti.

▲Tecnologia esclusiva MAX CUT
- Barra di taglio MAX CUT progettata espressamente da CLAAS
- Eccellente qualità del foraggio in tutte le condizioni di raccolta
- Foraggio pulito grazie all'effetto tunnel
- Larghezze di lavoro da 2,20 a 4,20 m

MAX CUT fa la differenza.

Con larghezze di lavoro da 2,20 m a 4,20 m, la barra di taglio MAX CUT garantisce i migliori risultati di raccolta in tutte le condizioni. La caratteristica forma ondulata aumenta la superficie di taglio, mentre i dischi falcianti posizionati molto avanti assicurano un taglio pulito e preciso. Grazie all'effetto tunnel, il prodotto raccolto rimane pulito. Gli ingranaggi di grandi dimensioni garantiscono una trasmissione efficiente della potenza. I coltelli rotanti a 360° sono estremamente resistenti all'usura e rimangono affilati a lungo.

La scatola ondulata della barra di taglio è stampata in un unico pezzo con una forza di stampaggio di 3.000 t. Il coperchio è imbullonato anziché saldato. Ciò garantisce una lunga durata e la massima resistenza alla flessione e alla deformazione.



▲ Taglio preciso, prodotto pulito. Con MAX CUT ottenete un foraggio di ottima qualità.



1. Scatola ondulata e stampata in un unico pezzo. Costituisce la base della barra di taglio MAX CUT ed è formata con una forza di stampaggio di 3.000 t.
2. Dischi di taglio spostati in avanti, con rotazione di 360° dei coltelli, che possono essere utilizzati su entrambi i lati, prima di essere sostituiti.
3. Effetto tunnel ideale, potenziato da slitte di scorrimento che agiscono come spoiler. Lo sporco non raggiunge il foraggio, ma scorre verso il basso.
4. Innovativa soluzione di avvitatura. Assicura un accoppiamento perfetto e la massima resistenza alla flessione e alla deformazione, senza saldature che indeboliscono il materiale.
5. Moduli di sicurezza SAFETY LINK. Proteggono la barra in caso di collisioni, essendo ogni singolo disco di taglio protetto da un punto di rottura predefinito.
6. Distanziali tra le slitte con una tempra speciale. Consentono di estendere la superficie di taglio, la massima sovrapposizione delle traiettorie circolari dei coltelli e un taglio perfetto.
7. Aperture molto piccole nel coperchio della barra per conferire una maggiore stabilità alla barra di taglio.

Bulloni e rivetti invece che semplici saldature. La barra di taglio MAX CUT è unica sul mercato.

360°

I coltelli a rotazione libera evitano gli ostacoli e non urtano in nessun punto con il lato opposto.

Forma ondulata caratteristica per un taglio perfetto.

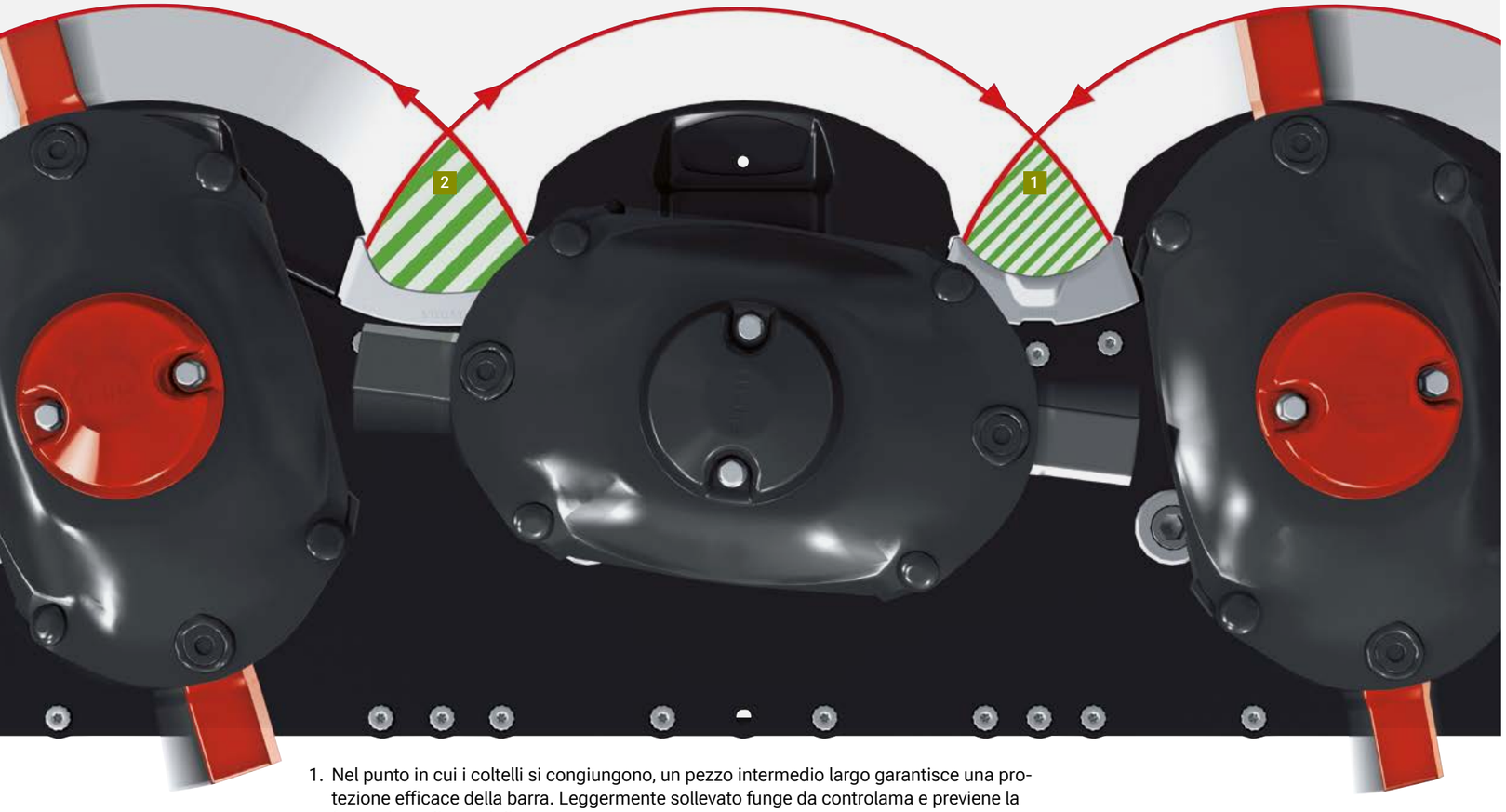

1. Nel punto in cui i coltelli si congiungono, un pezzo intermedio largo garantisce una protezione efficace della barra. Leggermente sollevato funge da controlama e previene la formazione di grumi di sporco
2. Quando si separano i coltelli fuoriescono prima dalla barra grazie a un sottile pezzo intermedio. Ciò massimizza la sovrapposizione delle traiettorie circolari dei coltelli e garantisce un flusso ottimale del prodotto.

Protezione in caso di collisione. Ogni disco di taglio è protetto con un punto di rottura predefinito (SAFETY LINK). In caso di collisione il disco viene separato dalla trasmissione. Una vite passante mantiene in posizione il disco di taglio. Pignoni di grandi dimensioni assorbono in modo affidabile i picchi di carico.

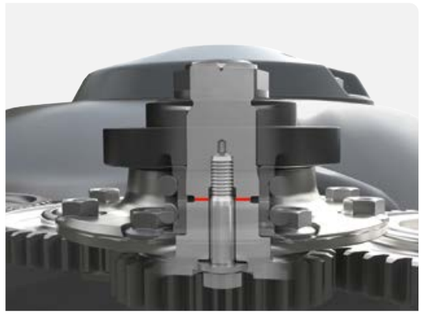



▲ I dischi di taglio a rotazione sinistrorsa sono dotati di un coperchio rosso ed anche i relativi coltelli sono contrassegnati in rosso.



▲ Un rivestimento in carburo di tungsteno di alta qualità protegge ottimamente i portacoltelli dall'usura.



«Siamo molto soddisfatti della qualità del lavoro e della stabilità delle falciatrici combinate e della barra di taglio MAX CUT».
Hughes Dubreuil,
Saint-Remy-sur-Bussy

Barre progettate in modo intelligente tagliano con maggiore precisione.

E durano più a lungo: la struttura robusta protegge dall'usura, riduce la manutenzione e garantisce prestazioni affidabili nel tempo. Inoltre, la caratteristica forma ondulata crea spazio per due pezzi intermedi appositamente sagomati e extra temprati. Questi aumentano la superficie di taglio e incrementano la sovrapposizione delle traiettorie circolari dei coltelli.

Il risultato: un taglio perfetto ed omogeneo e una qualità sempre elevata del foraggio anche in condizioni difficili.

Effetto tunnel per un prodotto pulito.
La barra di taglio è dotata di slitte di scorrimento extra larghe. Grazie alla loro forma speciale, queste slitte agiscono come spoiler e potenziano l'effetto tunnel che allontana lo sporco dal foraggio. Allo stesso tempo, le slitte proteggono la vasca della barra da eventuali danni.

Se si desidera tagliare l'erba più in alto, si possono utilizzare slitte opzionali per taglio alto o doppio taglio alto, che possono essere semplicemente avvitate e consentono un taglio più alto di 30 mm o 60 mm.

Lubrificazione permanente per una lunga durata.
La barra di taglio MAX CUT è lubrificata costantemente ed è quindi completamente esente da manutenzione per una maggiore semplicità d'uso e la massima durata. In questo modo risparmiate tempo e denaro e la vostra falciatrice garantirà sempre prestazioni elevate in modo affidabile.

▼ Tagliare in modo efficiente con ACTIVE FLOAT.
– Si adegua perfettamente al suolo.
– Consente velocità di lavoro elevate
– Riduce il consumo di carburante del 2,5%
– Riduce fino al 17% il contenuto di cenere grezza

850 g/minuto invece di 1000. Stessa qualità del taglio, meno carburante.



ACTIVE FLOAT aumenta la produttività.

La sospensione idro-pneumatica ACTIVE FLOAT scarica il peso della falciatrice dalla cotica erbosa e lo trasferisca al trattore. Inoltre, le forze di trazione laterali su terreni in pendenza sono ridotte al minimo e ciò aumenta il comfort di guida e la qualità del lavoro.

La pressione di appoggio della falciatrice può essere regolata in modo flessibile durante l'avanzamento tramite un distributore a semplice effetto. In questo modo potrete reagire rapidamente su terreni bagnati o secchi o in colture non omogenee.



▲ Con ACTIVE FLOAT la falciatrice scivola leggera sul terreno. Il valore impostato è ben visibile sul manometro dalla cabina.



Presa di forza economica integrata.
A seconda delle condizioni d'impiego, tutte le falciatrici a dischi DISCO possono essere comandate con un regime ridotto alla presa di forza di 850 g/min. Questa PTO economica integrata consente di ridurre notevolmente il consumo di carburante.

«Grazie al regime ridotto della presa di forza, le aziende possono risparmiare in media fino al 22% di carburante. Utilizzando una DISCO 9200 C AUTO SWATHER il risparmio è di circa 1,16 litri per ettaro ovvero circa 7 litri all'ora». Uno studente dell'Università di Scienze Applicate di Kiel ha ottenuto questo risultato dopo 32 prove sul campo.

Le falciatrici con condizionatore «ingannano» il tempo.

Quando le condizioni meteorologiche mettono sotto pressione, ogni ora è preziosa. Con una falciatrice DISCO con condizionatore potete ridurre notevolmente i tempi di appassimento ed essiccazione del vostro raccolto. Le falciatrici DISCO sono disponibili con larghezze di lavoro a partire da 2,60 m e possono essere equipaggiate con condizionatori a flagelli o a rulli. In questo modo non dovrete più effettuare il rivoltamento, guadagnerete tempo prezioso e potrete immagazzinare il foraggio più rapidamente.

I condizionatori sono disponibili sia per falciatrici anteriori che posteriori DISCO.

Condizionatore a flagelli.
I condizionatori a flagelli con flagelli a V disposti a spirale sono ideali per la raccolta del foraggio verde. L'intensità di condizionamento può essere regolata tramite un deflettore. Per evitare costi di riparazione, i flagelli montati su supporti elastici si spostano non appena dei sassi finiscono nel condizionatore.

Condizionatore con rulli in gomma.
Per piante da foraggio ricche di foglie come, ad esempio, l'erba medica, è necessario optare per un condizionamento delicato. L'obiettivo è di schiacciare gli steli senza perdere le foglie. Le falciatrici DISCO utilizzano rulli in gomma a V che si inseriscono l'uno nell'altro per schiacciare gli steli duri e proteggere le foglie.

Condizionatore con rulli in acciaio.
Per il condizionamento di prodotti a stelo spesso, come ad esempio il sorgo, i condizionatori a rulli in acciaio resistente all'usura sono una soluzione efficace. Il profilo dei rulli appositamente progettato con bordi a punta consente un condizionamento intensivo e un appassimento uniforme anche con un prodotto pesante o bagnato.

▼ Le falciatrici con condizionatore a flagelli sono ideali per la raccolta del foraggio verde. I condizionatori a rulli in gomma o acciaio sono adatti per tipi di prodotto ricchi di foglie.







Più flessibilità durante la deposizione.
Tutte le falciatrici con condizionatore sono dotate di lamiere regolabili per la formazione delle andane. A richiesta, i condizionatori a rulli possono essere dotati di due lamiere formandana telescopiche addizionali per andane particolarmente strette. Nei condizionatori a flagelli, il prodotto raccolto può essere sparso su tutta la larghezza di lavoro tramite una cuffia di spargimento allargato.





Essiccazione più veloce, stoccaggio anticipato.

▲ Sfruttare al meglio i brevi periodi di raccolta:
- Ridurre il tempo di essiccazione
- Ridurre il tempo di appassimento
- Evitare il rivoltamento



► La battuta a fondo campo è già integrata di serie nelle macchine con condizionatore.

Hanno sempre abbastanza potenza sul retro.

Le falciatrici posteriori DISCO sono potenti e affidabili in tutte le condizioni. Che si tratti di grandi superfici o piccoli prati, queste macchine maneggevoli garantiscono un'elevata resa con un basso consumo di carburante e si adattano perfettamente anche ai terreni più irregolari.

Tutte le falciatrici presentano una struttura robusta e hanno lo stesso cuore: la barra di taglio MAX CUT. Hanno però anche molte altre caratteristiche in comune.

Falciatrice posteriore ad aggancio centrale.
Le unità falcianti DISCO CONTOUR oscillano liberamente per adattarsi alle irregolarità del terreno grazie al sistema idro-pneumatico ACTIVE FLOAT. Ne risulta un ottimo adattamento al terreno in tutte le situazioni. Anche nelle falciatrici posteriori con aggancio centrale l'alleggerimento del baricentro avviene tramite ACTIVE FLOAT.

Falciatrice posteriore ad aggancio laterale.
Nel caso delle unità falcianti ad aggancio laterale una grande molla di alleggerimento del carico agisce centralmente sul telaio della macchina. La forza viene trasmessa in modo omogeneo alla barra di taglio attraverso il sostegno interno ed esterno. La molla piccola alleggerisce inoltre la trasmissione della barra di taglio.

Trasmissioni a basso consumo di carburante.
Gli azionamenti a bassa manutenzione trasmettono in modo efficiente la potenza della presa di forza a robusti ingranaggi doppi. In colture poco folte è possibile ridurre il numero di giri da 1000 a 850 giri/min, mentre nella DISCO 10 il regime può essere ridotto da 540 a 460 giri/min. Ciò consente di ridurre il consumo di gasolio a parità di qualità di taglio.

Posizione di trasporto sicura.
Le posizioni di trasporto a 95°, 105° e 120° e il baricentro vicino al trattore garantiscono un carico uniforme sull'assale posteriore. Ciò evita l'oscillazione durante gli spostamenti stradali. È possibile passare senza difficoltà e in tutta sicurezza in ingressi aziendali bassi. Gli specchi retrovisori offrono sempre una visuale chiara sulla parte posteriore.

Maggiore resa per appezzamento e alta qualità del foraggio.

«L'ampia gamma di modelli della famiglia DISCO garantisce che ognuno possa trovare la falciatrice DISCO più adatta alla propria azienda».
Christian Schmidt, direttore di montaggio DISCO



▼ Tre serie di modelli
- Larghezze di lavoro da 2,20 m a 4,20 m
- Elevata potenza con basso consumo di carburante
- Efficiente alleggerimento idro-pneumatico del peso sul baricentro (a richiesta)
- Comandi comodi e intuitivi

Falciatrici posteriori ad aggancio centrale: DISCO CONTOUR
- Larghezza di lavoro da 2,60 a 4,20 m
- Barra di taglio MAX CUT con 6 - 10 dischi falcianti
- Aggancio centrale con alleggerimento del peso idro-pneumatico
- Posizione di trasporto a 120°
- Regime alla presa di forza 1000 (850) g/min

Falciatrici posteriori ad aggancio laterale: DISCO 100
- Larghezza di lavoro da 3,00 a 3,40 m
- Barra di taglio MAX CUT con 7 e 8 dischi falcianti
- Aggancio laterale con alleggerimento del peso a molla
- Posizione di trasporto a 105°
- Regime alla presa di forza 1000 (850) g/min

DISCO 10
- Larghezza di lavoro da 2,20 a 3,00 m
- Barra di taglio MAX CUT con 5 - 7 dischi falcianti
- Aggancio laterale con alleggerimento del peso a molla
- Posizione di trasporto a 95°
- Regime alla presa di forza 540 (460) g/min







▼ Tutto per una guida perfetta della falciatrice.
- Barra di taglio imbullonata e con una resistenza minima alla torsione
- Aggancio centrale nel baricentro dell'unità falciante
- Due punti di rotazione liberi trasversali rispetto alla direzione d'avanzamento
- Molle di alleggerimento del peso regolabili sul braccio

Taglio preciso grazie alla guida fluida della falciatrice.

La falciatrice si adegua perfettamente ai vostri appezzamenti.

Con la serie DISCO CONTOUR avete al vostro fianco delle falciatrici potenti e versatili. Grazie all'aggancio centrale, la falciatrice si adatta in modo ottimale al terreno e garantisce risultati di taglio precisi. Allo stesso tempo, grazie al ribaltamento vettoriale e alla posizione di trasporto a 120°, potete spostarvi in modo compatto e sicuro su strada.

Falciatrice senza condizionatore o piuttosto con condizionatore a flagelli o a rulli? A voi la scelta. Questi ultimi sono dotati di rulli in gomma o acciaio e, opzionalmente, di una doppia trasmissione dei rulli.



◀ Anche la DISCO più grande diventa piccola: posizione di trasporto compatta nonostante i 4,20 m di larghezza di lavoro.



◀ Adeguamento al suolo anche in pendenza. Le unità di taglio della serie CONTOUR oscillano liberamente e seguono con precisione i contorni del terreno.

▼ Contrappesi opzionali assicurano una maggiore stabilità, un maggiore comfort di avanzamento e impieghi sicuri su terreni collinari.

Vantaggi che agevolano il vostro lavoro.
- Barra di taglio MAX CUT con slitte per taglio alto o slitte per taglio alto doppie (a richiesta)
- Sospensione idro-pneumatica ACTIVE FLOAT
- Innesti idraulici Kennfixx per facilitare l'aggancio
- Dispositivo anticollisione non stop idraulico
- Indicazione dell'altezza ben visibile
- Dispositivo di bloccaggio per il trasporto a comando idraulico (a richiesta)
- Ribaltamento idraulico telo di protezione (a richiesta)
- Contrappeso per una maggiore stabilità (a richiesta)

Impiego sicuro.
Tutte le falciatrici posteriori DISCO sono dotate di una protezione anticollisione meccanica. In caso di ostacoli, l'unità falciante si sposta delicatamente all'indietro e verso l'alto. In questo modo si evitano danni e interruzioni prolungate. Dopo una collisione è sufficiente un breve riposizionamento per poter riprendere immediatamente il lavoro. Grazie ai loro componenti massicci, le falciatrici sono ideali per un uso continuo. I componenti idraulici sono alloggiati nel telaio in modo da garantire la massima protezione.

Larghezza di lavoro (modelli)	4,20 m (4400), 3,80 m (4000), 3,40 m (3600 / C / RC), 3,00 m (3200 / C / RC), 2,60 (2800 / C / RC)
Tipo	Aggancio centrale
Barra di taglio	MAX CUT
Giri alla presa di forza	1000 (850) g/min



Esclusivo ribaltamento vettoriale.
La falciatrice viene ripiegata con l'ausilio di un cilindro a pistone flottante a doppio effetto e frenata delicatamente prima della battuta finale. Successivamente viene portata nella posizione di trasporto a 120°, bloccata e fissata in modo sicuro. Per ridurre l'altezza di trasporto, è possibile ripiegare i teli di protezione laterali in modo meccanico o idraulico. In questo modo il trasporto al campo successivo avviene non solo vicino al trattore, nel baricentro, ma anche entro un'altezza di trasporto di 4 m. Grazie alle dimensioni di trasporto compatte, è possibile attraversare senza difficoltà anche ingressi aziendali stretti nonostante l'ampia larghezza di lavoro.

120°

La posizione di trasporto evita un'oscillazione verticale durante lo spostamento.

Risparmiate carburante con prestazioni al 100%.

Le falciatrici posteriori ad aggancio laterale della serie DISCO 100 presentano una struttura robusta ed offrono prestazioni elevate in termini di superficie lavorata con un ridotto fabbisogno di potenza. Allo stesso tempo, potrete beneficiare della loro maneggevolezza e della loro tecnologia affidabile nell'uso quotidiano.

La barra di taglio MAX CUT con presa di forza economica integrata vanta gli stessi componenti di alta qualità dei modelli DISCO CONTOUR di grandi dimensioni. Anche il sistema di sostituzione rapida dei coltelli e il bagno d'olio costante fanno parte dell'allestimento.

L'esclusivo sistema CLAAS di alleggerimento del carico sul baricentro consente di usufruire dei vantaggi di un aggancio centrale anche nei modelli ad aggancio laterale.

Trasmissione a manutenzione ridotta.
La falciatrice è azionata senza catena di sicurezza da alberi cardanici a manutenzione ridotta. La potente trasmissione a cinghia smorza i picchi di carico e può essere tesa senza attrezzi tramite una manopola.

Dispositivo anticollisione meccanico.
Il dispositivo di protezione dai sovraccarichi interviene immediatamente e l'unità falciante si sposta all'indietro non appena incontra un ostacolo. Una staffa aggiuntiva protegge il bordo esterno della falciatrice da eventuali danni.

Facilità d'aggancio.
La DISCO 100 può essere agganciata in modo semplice e veloce grazie al perno del braccio inferiore sinistro posizionato leggermente più in basso. Un supporto girevole per l'albero cardanico e la posizione di parcheggio integrata per i connettori delle luci e i tubi idraulici garantiscono un maggiore comfort. Gli innesti KENNFIXX® facilitano il collegamento dei tubi.

Larghezza di lavoro (modelli)	3,40 m (360), 3,00 m (320)
Tipo	Aggancio laterale
Barra di taglio	MAX CUT
Giri alla presa di forza	1000 (850) 540 (460)

Duratura e maneggevole con larghezze di lavoro fino a 3,40 m.



▲ Vantaggi durante l'impiego.
- Aggancio e sgancio veloce grazie alla grande maneggevolezza
- Taglio preciso di grandi superfici con la tecnologia MAX CUT
- Risparmio di carburante grazie alla riduzione del regime a 850 g/min
- Trasporto sicuro a 105°



▲ Con il giusto condizionatore è possibile ridurre notevolmente il tempo di essiccazione del prodotto tagliato. Dischi formandana supplementari all'esterno e all'interno ottimizzano la forma dell'andana.





▲ Larghezza di trasporto ridotta e visuale posteriore libera: nella posizione di trasporto a 105°, potete spostavi in piena sicurezza su strada con la DISCO 100.

▼ Linea di forza attraverso il baricentro: la molla di alleggerimento del peso centrale trasferisce in modo ottimale i vantaggi dell'aggancio centrale alle falciatrici posteriori con aggancio laterale.

Punti di forza importanti su piccole superfici.



▶ La DISCO 10 fa semplicemente un ottimo lavoro.
- Taglio preciso su superfici di piccole dimensioni con la tecnologia MAX CUT
- Taglio sicuro su pendenze grazie al baricentro ideale
- Risparmio di carburante grazie alla riduzione del regime a 460 g/min
- Comodità di trasporto con visuale sgombra sulla parte posteriore

È compatta e si ripaga già dal primo taglio.

Le falciatrici ad aggancio laterale della serie DISCO 10 sono la soluzione ideale per le aziende agricole di piccole dimensioni o con terreni difficili. Sono robuste, economiche e facili da manovrare, perfette per superfici strette e pendii ripidi.

La barra di taglio MAX CUT con presa di forza economica integrata e alleggerimento del peso sul baricentro CLAAS garantisce un taglio perfetto e un'efficienza elevata. In questo modo potrete tagliare anche i prati più piccoli con la tecnologia dei grandi.

Barra di taglio MAX CUT con PTO economica a 540 (460) g/min.

Esclusivo alleggerimento del baricentro.
CLAAS trasferisce così i vantaggi dell'aggancio centrale ai modelli ad aggancio laterale: la grande molla di scarico del peso agisce al centro del telaio dell'unità falciante. La linea di forza passa esattamente attraverso il baricentro. Grazie al supporto interno ed esterno, la forza viene trasmessa in modo uniforme alla barra di taglio. Una piccola molla scarica ulteriormente la trasmissione della barra di taglio.



◀ Grazie al ribaltamento a 95° per il trasporto, il baricentro della falciatrice si sposta verso il centro. Le ruote posteriori del trattore vengono sollecitate in modo più uniforme. In questo modo potrete spostarvi in sicurezza e avere una visuale libera sulla parte posteriore.



◀ Progettata per essere leggera e rinforzata nei punti cruciali, la DISCO 10 è ideale per lo sfalcio di fossati e scarpate con una pendenza a partire da 45°.



Trasmissione a manutenzione ridotta.
La DISCO 10 è azionata da alberi cardanici a bassa manutenzione. Una potente trasmissione a cinghia assorbe in modo affidabile i picchi di carico e può essere tesa senza attrezzi tramite una manopola rotante.

Passaggio preciso alla corsia successiva.
Con la lamiera formandana opzionale è possibile creare una corsia pulita tra il prodotto in piedi e l'erba tagliata. In questo modo è possibile passare esattamente alla corsia successiva senza sporcare il foraggio.

Grande facilità di comando.
Grazie al perno dei bracci inferiori in basso, al supporto dell'albero cardanico orientabile e alla posizione di parcheggio integrata per i connettori delle luci e la tubazione idraulica, è possibile agganciare la falciatrice in modo rapido e comodo. Sono possibili diverse categorie di attacco e telai di attacco Quick-Hitch.

Protezione anticollisione meccanica.
Se la falciatrice urta contro un ostacolo, la protezione anticollisione interviene immediatamente. L'unità si sposta all'indietro. Riprende ad avanzare dopo un breve spostamento in retromarcia.

Larghezza di lavoro (modelli)	3,00 m (32), 2,60 m (28), 2,20 m (24)
Tipo	Aggancio laterale
Barra di taglio	MAX CUT
Giri alla presa di forza	540 (460) g/min

Un taglio pulito per un foraggio migliore.

Le falciatrici anteriori DISCO di CLAAS sono sinonimo di massima efficienza e eccellente qualità del foraggio. Le tre serie sono flessibili, affidabili e in grado di affrontare con sicurezza qualsiasi terreno. Per ottenere i migliori risultati di taglio fin dal primo metro.

Tutte le falciatrici anteriori sono dotate di barra di taglio MAX CUT per un taglio d'alta qualità. A richiesta sono disponibili con o senza condizionatore a flagelli o a rulli.

DISCO MOVE. La regina dell'adeguamento.
Con uno spostamento verticale libero di 1000 mm, la falciatrice DISCO MOVE si adatta a qualsiasi terreno. Anche con sollevatori del trattore di grandi dimensioni o a velocità elevate, potrete procedere in modo regolare, controllato e preciso.

DISCO PROFIL. La falciatrice combinata.
Combinando una DISCO PROFIL con una falciatrice posteriore o una falciatrice per grandi estensioni, disporrete di un team invidiabile con un'efficienza elevata. Il cinematismo brevettato PROFIL si adatta rapidamente e con precisione a qualsiasi contorno del suolo.

DISCO 3150 F. Il modello d'approccio.
La DISCO 3150 F non si distingue solo per l'ottimo rapporto qualità-prezzo. Robusta, dotata di una tecnologia potente e in grado di garantire un taglio pulito, è il modello ideale per avvicinarsi alla falciatura frontale con una tecnologia di classe professionale.

Il trio per efficienza e qualità del foraggio.



▲ Tre serie di modelli, 13 falciatrici.
- Larghezze di lavoro da 3,00 m a 3,40 m
- Efficiente alleggerimento idro-pneumatico del peso sul baricentro (a richiesta)
- A scelta disponibile senza condizionatore, con condizionatore a rulli o a flagelli

DISCO MOVE
- Larghezza di lavoro da 3,00 m a 3,40 m
- Barra di taglio MAX CUT con 7 o 8 dischi di taglio
- Sospensione idro-pneumatica ACTIVE FLOAT
- Sistema d'attacco rapido e aggancio diretto

DISCO PROFIL
- Larghezza di lavoro da 3,00 m a 3,40 m
- Barra di taglio MAX CUT con 7 o 8 dischi di taglio
- Sospensione a molla o ACTIVE FLOAT (a richiesta)
- Sistema d'attacco rapido

DISCO 3150 F
- Larghezza di lavoro di 3,00 m
- Barra di taglio MAX CUT con 7 dischi di taglio
- Sospensione a molla o ACTIVE FLOAT (a richiesta)
- Sistema d'attacco rapido



▲ Grazie all'attacco compatto sul sollevatore anteriore, la DISCO PROFIL offre un'eccellente distanza dal suolo a fondo campo.



Versatili come i loro impieghi. Le falciatrici anteriori si adeguano alla vostra azienda.

DISCO MOVE velocizza la raccolta.

Con la falciatrice DISCO MOVE potete raccogliere più velocemente a velocità più elevate. La falciatrice frontale si adatta rapidamente e con precisione al terreno anche con sollevatori del trattore di grandi dimensioni, grazie all'elevata libertà di spostamento verticale, che consente un adattamento preciso al suolo anche su terreni irregolari. Il prodotto raccolto rimane pulito e voi ottenete il massimo dell'energia dal foraggio.

La collaudata barra di taglio MAX CUT è il cuore della falciatrice DISCO MOVE. Essa garantisce un taglio pulito e uniforme e si distingue per la sua durata e facilità di manutenzione.

Ottimo adeguamento al suolo.
La DISCO MOVE si sposta sia in orizzontale che in verticale, indipendentemente dai bracci del sollevatore del trattore, ed esegue automaticamente il sollevamento della falciatrice. Il punto di snodo basso della barra di taglio per terreni poco ondulati e il cinematismo MOVE per ondulazioni maggiori garantiscono un adeguamento ideale al suolo – con un'eccezionale libertà di movimento verticale di 1.000 mm.

La sospensione idro-pneumatica ACTIVE FLOAT, regolabile durante l'avanzamento, è integrata di serie nel sistema d'aggancio.

Sistema d'aggancio intelligente.
Il sistema d'aggancio multifunzione rende l'aggancio della falciatrice facile e veloce. È possibile agganciare e sganciare la falciatrice tramite il sollevatore del trattore o un triangolo di aggancio rapido, senza bisogno di supporti aggiuntivi. Grazie al design compatto, la visuale anteriore rimane sempre sgombra.

Comodità d'utilizzo.
Un ausilio per la regolazione montato sulla falciatrice segnala immediatamente l'altezza corretta dei bracci inferiori. I raccordi KENNFIXX® facilitano l'innesto e il disinnesto dei tubi idraulici. Potete scegliere liberamente il lato per il montaggio dei tubi idraulici e del manometro in funzione dell'allestimento del trattore.

Larghezza di lavoro (modelli)	3,40 m (3600 F / RC / FRC 3,00 m (3200 F / RC / FRC
Tipo	Aggancio centrale
Barra di taglio	MAX CUT
Giri alla presa di forza	1000 (850) g/min

▼ In abbinamento con una falciatrice DISCO per grandi estensioni la DISCO MOVE lavora al massimo della forma.



▼ I due specchi opzionali sulla falciatrice migliorano la sicurezza ad incroci con una scarsa visibilità.



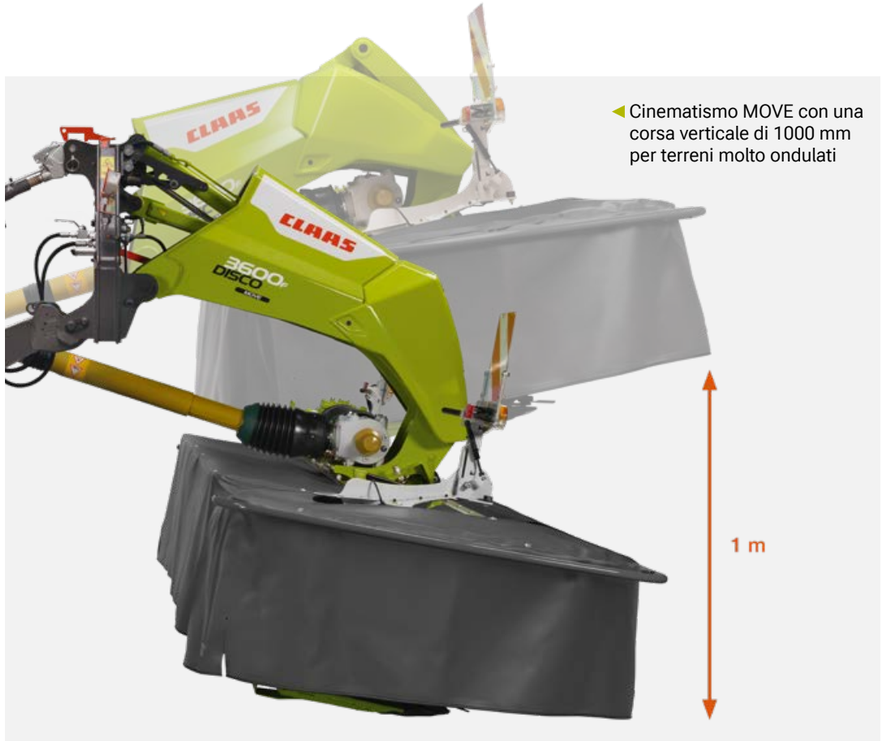

◀ Cinematismo MOVE con una corsa verticale di 1000 mm per terreni molto ondulati



▶ Punto di snodo vicino al suolo per terreni poco ondulati

I vantaggi sul campo:
- Raccolta più veloce grazie all'ottimo adeguamento al suolo
- Taglio preciso con la tecnologia MAX CUT
- Risparmio di tempo grazie alla facilità di aggancio e sgancio
- Lavorare rilassati grazie a procedure automatizzate

Intelligenza sul campo.



▲ **Lavorare rilassati.**
Le procedure automatizzate migliorano la qualità del lavoro e facilitano il compito dell'operatore. La falciatrice anteriore può essere comandata direttamente tramite l'impianto idraulico di una falciatrice per grandi estensioni DISCO nella parte posteriore (a seconda dell'equipaggiamento).



DISCO PROFIL segue il terreno, non il caso.

Le falciatrici anteriori PROFIL convincono su tutta la linea. In combinazione con una falciatrice posteriore o per grandi estensioni, danno il meglio di sé. Tuttavia, garantiscono prestazioni ottimali, anche se utilizzate singolarmente.

Ciò è possibile grazie al cinematismo brevettato PROFIL, che garantisce un adattamento rapido e preciso a qualsiasi contorno del suolo, e offre ottimi risultati di taglio su qualsiasi terreno.



▲ La sospensione oscillante compensa trasversalmente le irregolarità del suolo rispetto alla direzione di avanzamento.

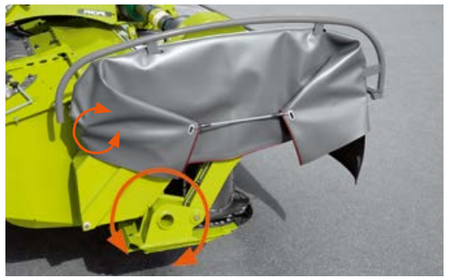

▲ Grazie al punto di snodo basso la DISCO PROFIL segue i contorni del suolo con precisione.

Adeguamento tridimensionale al suolo.
Con il cinematismo PROFIL è possibile falciare in modo uniforme e preciso anche su terreni irregolari. La falciatrice segue esattamente le ondulazioni del terreno in senso trasversale rispetto alla direzione di avanzamento. In direzione longitudinale, l'aggancio trainato della barra di taglio garantisce una guida sicura e il punto di snodo della barra vicino al suolo assicura un adattamento ideale alle piccole irregolarità del terreno. In questo modo si evita che la falciatrice si incastri e si preserva la cotica erbosa.

▼ A seconda dell'allestimento, una molla regolabile o ACTIVE FLOAT alleggeriscono il carico al suolo della falciatrice.



▼ L'intelligente oscillazione trasversale con il punto di snodo inclinato consente un taglio pulito e protegge la cotica erbosa.





La DISCO 3150 è perfetta per piccoli trattori con grandi esigenze.

Con la DISCO 3150, facile da guidare, vi assicurate una tecnologia professionale collaudata ad un prezzo interessante. La barra di taglio MAX CUT garantisce un taglio pulito e preciso. Grazie all'effetto tunnel, il contenuto di cenere grezza nel foraggio è basso. Ciò vi assicura una qualità del foraggio decisamente migliore. Il disco formandana e il semitamburo fanno parte della dotazione di serie e depositano il prodotto in modo affidabile in un'andana pulita.

L'aggancio corto vicino al trattore garantisce un adeguamento preciso al terreno e un taglio pulito. Grazie alla sua struttura compatta, la macchina è adatta anche per piccoli trattori speciali.

Insieme proteggiamo gli animali indifesi.

Durante il primo taglio dei prati tra aprile e giugno inizia la vita per molti animali selvatici, ma con essa anche il pericolo. I cerbiatti si nascondono istintivamente nell'erba alta, si accucciano quando sentono rumore invece di fuggire. Quasi invisibili all'occhio umano, si trovano rapidamente in pericolo di vita quando si avvicina la falciatrice. Chi guarda attentamente e agisce può salvare delle vite.

In collaborazione con agricoltori, ricercatori e cacciatori CLAAS si impegna nella ricerca di soluzioni innovative e attuabili nella pratica con cui sia possibile individuare in modo ancora più preciso gli animali sul campo.

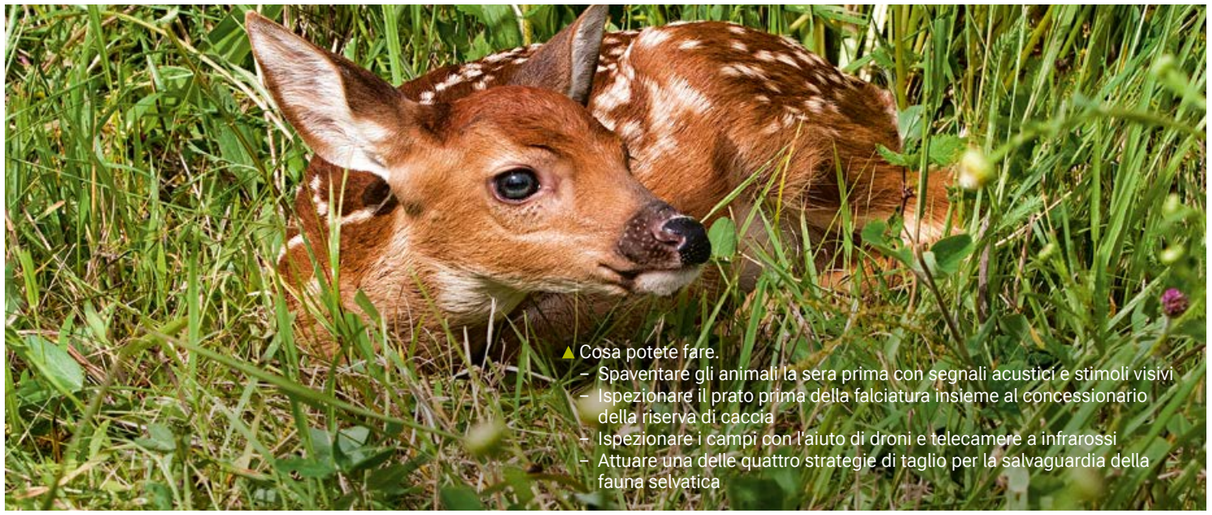

▲ Cosa potete fare.
- Spaventare gli animali la sera prima con segnali acustici e stimoli visivi
- Ispezionare il prato prima della falciatura insieme al concessionario della riserva di caccia
- Ispezionare i campi con l'aiuto di droni e telecamere a infrarossi
- Attuare una delle quattro strategie di taglio per la salvaguardia della fauna selvatica

Quattro strategie che salvano vite:

1. Iniziare a tagliare la sera prima
La sera prima tagliate i bordi del campo. Il cambiamento nell'ambiente spaventa le madri, che portano i loro piccoli in un luogo sicuro.

2. Tagliare prima a fondo campo
Iniziate a tagliare a fondo campo. Falciate quindi l'area dall'interno verso l'esterno. In questo modo darete agli animali selvatici la possibilità di rifugiarsi nella zona circostante, più sicura.

3. Tagliare dall'interno all'esterno
Non tagliate l'area dall'esterno verso l'interno, ma esattamente al contrario. In questo modo create vie di fuga e proteggete gli animali selvatici dal rischio di rimanere intrappolati durante l'ultimo taglio.

4. Tagliare allontanandosi dalla strada
Se l'area si trova lungo una strada, iniziate dal lato vicino alla strada. Spostatevi poi in direzione del campo. In questo modo gli animali selvatici non scapperanno nel traffico stradale.



▲ I droni dotati di telecamere a infrarossi sorvolano l'area. Grazie all'immagine captata dal sensore termico, sono in grado di individuare con precisione i cerbiatti anche nell'erba alta e fitta.



▲ **Sempre pronta per entrare in azione.**
- Semplicità di regolazione grazie agli ausili pratici, contrassegnati in rosso
- Manutenzione semplice grazie alla facilità d'accesso
- Meno tempi di arresto grazie a intervalli di manutenzione più lunghi

▼ Gli ausili ben visibili contrassegnati in rosso vi aiutano a regolare in modo ottimale tutte le falciatrici DISCO: 1 regolazione dell'altezza di lavoro, 2 manometro ACTIVE FLOAT, 3 marcatura dei tubi idraulici KENNFIXX.



Risparmiate tempo quando ogni minuto è prezioso.

Le falciatrici DISCO sono facili da controllare e veloci da manutenere. Molti dettagli ben studiati facilitano il lavoro quotidiano e riducono al minimo i tempi di fermo macchina, sia durante l'uso che durante la pulizia o la manutenzione. Numerosi pratici ausili di regolazione aiutano a impostare in modo ottimale la macchina. Grazie al loro colore rosso sono facilmente riconoscibili.

I coltelli di ricambio sono riposti nella falciatrice in modo da essere al riparo dalla pioggia e possono essere sostituiti rapidamente sul campo grazie alla leva di montaggio integrata. Anche questa è di colore rosso e quindi è facile da reperire se viene lasciata sul prato.



▲ Grazie ad adesivi colorati è possibile riconoscere chiaramente quali punti devono essere lubrificati e con quale frequenza.

Ottima accessibilità.
I teli di protezione ripiegabili verso l'alto su tutti i lati o le metà dei teli di protezione consentono un rapido accesso alla barra di taglio e a tutti i punti di manutenzione. In caso di danni al bordo esterno della falciatrice, è possibile sostituire separatamente i teli di protezione.

Una scatola portacoltelli con lame di ricambio è integrata nella falciatrice su tutti i modelli DISCO. Per le crociere deve essere rispettato un intervallo di lubrificazione di 250 h, cosa che riduce ulteriormente i tempi di manutenzione.

Al vostro fianco.

Per CLAAS, la vostra prontezza operativa ha la massima priorità. Con un'offerta completa di servizi di assistenza, ricambi e materiali di consumo garantiamo un funzionamento sempre ottimale delle vostre macchine.

L'ampio catalogo comprende servizi di manutenzione e riparazione presso il vostro concessionario di fiducia, una vasta gamma di pezzi di ricambio e materiali di consumo ORIGINAL e strumenti digitali in grado di supportarvi nella pianificazione e nei processi decisionali.

Prontezza operativa costante.

Servizio assistenza veloce per una maggiore sicurezza d'impiego.
Per garantire una pronta operatività in ogni momento, i partner del Servizio assistenza CLAAS sono al vostro fianco con le loro officine e i loro meccanici qualificati. Grazie a servizi di officina certificati, un servizio di manutenzione completo e controlli professionali, garantiscono il funzionamento affidabile delle vostre macchine durante tutto l'anno.

Ricambi ORIGINAL CLAAS per ottime prestazioni.
Con i ricambi ORIGINAL CLAAS puntate sulla qualità e sulla durata. Ogni ricambio e ogni pezzo soggetto a usura è prodotto secondo standard rigorosi ed è perfettamente compatibile con la vostra macchina CLAAS. In questo modo garantiamo che ogni componente si integri perfettamente nel sistema completo.



▲ Assistenza in ogni situazione? Ci pensiamo noi. In caso di necessità, veniamo direttamente sul posto e risolviamo i guasti in modo rapido e competente.



Oltre il 97% dei ricambi viene consegnato in giornata.



I ricambi CLAAS ORIGINAL, compresi i ricambi PREMIUM LINE per requisiti estremi e SILVER LINE per i modelli più datati, garantiscono la massima efficienza.

Tutti i ricambi sono rapidamente disponibili.
Un concetto di logistica sofisticato assicura che i ricambi necessari siano reperibili nel più breve tempo possibile. Le sedi dei concessionari CLAAS sono dislocate in modo così accurato che i pezzi sono sempre disponibili nelle vostre vicinanze o possono essere forniti rapidamente da uno dei magazzini logistici centrali. Di conseguenza, oltre il 97% dei ricambi viene consegnato in giornata dal magazzino centrale, consentendo alla vostra macchina di essere nuovamente operativa nel più breve tempo possibile. Nei casi di particolare urgenza, ricorriamo a soluzioni rapide per assistervi ancora più velocemente.

Il Parts Shop è aperto 24 ore su 24.
Con CLAAS connect sullo smartphone potete accedere da qualsiasi luogo e in qualsiasi momento a ricambi, lubrificanti e materiali di consumo importanti. Con Parts Doc e Parts Shop è possibile identificare facilmente i pezzi e ordinarli direttamente al vostro concessionario.

DISCO[1]		3600 FRC MOVE	3600 FC MOVE	3600 F MOVE	3200 FRC MOVE	3200 FC MOVE	3200 F MOVE	3600 FRC PROFIL	3600 FC PROFIL	3600 F PROFIL
Falciatrice		Falciatrici anteriori								
Larghezza di lavoro	m	3,40	3,40	3,40	3,00	3,00	3,00	3,00	3,40	3,40
Larghezza di trasporto	m	3,40	3,40	3,40	3,00	3,00	3,00	3,40	3,40	3,40
Altezza in posizione di trasporto	m	-	-	-	-	-	-	-	-	-
Angolo di ribaltamento in posizione di trasporto	°	-	-	-	-	-	-	-	-	-
Peso (a seconda del condizionatore)	kg ca.	1420	1390	1060	1250	1220	970	1150	1120	830
Barra di taglio MAX CUT[2]		●	●	●	●	●	●	●	●	●
Dischi (2 coltelli per disco)		8	8	8	7	7	7	8	8	8
Cambio rapido coltelli		●	●	●	●	●	●	●	●	●
Condizionatore[1]		PU / Acciaio	-	-	PU / Acciaio	-	-	PU	-	-
Velocità del condizionatore	g/min	950	900 / 770	-	950	900 / 770	-	950	900 / 770	-
Sospensione a molle		-	-	-	-	-	-	●	●	●
Sistema di alleggerimento ACTIVE FLOAT		●[3]	●[3]	●[3]	●[3]	●[3]	●[3]	○[3]	○[3]	○[3]
Requisiti del trattore										
Categoria attacchi		II	II	II	II	II	II	II	II	II
Giri alla presa di forza	g/min	1000 (850)	1000 (850)	1000 (850)	1000 (850)	1000 (850)	1000 (850)	1000 (850)	1000 (850)	1000 (850)
Distributori idraulici		1 s.e. (1 d.e.[4] + 1 s.e.[3])						(1 d.e.[4] + 1 s.e.[3])		
Allestimento										
Teli di protezione laterali ripiegabili idraul.		○[4]	○[4]	○[4]	○[4]	○[4]	○[4]	○[4]	○[4]	○[4]
Spargimento allargato		-	○	-	-	○	-	-	○	-
Lamiere formandana regolabili		●	●	-	●	●	-	●	●	-
Disco formandana esterno		-	-	● (2x)	-	-	● (1x)	-	-	● (2x)
Slitte per taglio alto (+ 30 mm)		○	○	○	○	○	○	○	○	○
Slitte per taglio alto doppie (+ 60 mm)		○	○	○	○	○	○	○	○	○
Slitte antiusura		○	○	○	○	○	○	○	○	○
Slitte antiusura (+ 15 mm)		○	○	○	○	○	○	○	○	○
Protezione barra di taglio (per uso prolungato)		○	○	○	○	○	○	○	○	○
Cartelli di avviso con luci		○[6]	○[6]	○[6]	○[6]	○[6]	○[6]	○[6]	○[6]	○[6]
Specchio doppio		○	○	○	○	○	○	○	○	○
Dispositivo di bloccaggio per il trasporto idr.		-	-	-	-	-	-	-	-	-
Protezione anticollisione meccanica		-	-	-	-	-	-	-	-	-
Cavalletto d'appoggio		-	-	-	-	-	-	-	-	-
Finecorsa sollevamento a fondo campo		-	-	-	-	-	-	-	-	-

3200 FRC PROFIL	3200 FC PROFIL	3200 F PROFIL	3150 F	4400 CONTOUR	4000 CONTOUR	3600 RC CONTOUR	3600 / 3600 C CONTOUR	3200 RC CONTOUR	3200 / 3200 C CONTOUR	2800 RC CONTOUR	2800 / 2800 C CONTOUR
Falciatrici anteriori				Falciatrici posteriori ad aggancio centrale							
3,00	3,00	3,00	3,00	4,20	3,80	3,40	3,40	3,00	3,00	2,60	2,60
3,00	3,00	3,00	3,00	-	-	-	-	-	-	-	-
-	-	-	-	3,90	3,90	3,57	3,57	3,19	3,19	2,86	2,86
-	-	-	-	120	120	120	120	120	120	120	120
1000	970	740	685	1160	1040	1300	950 / 1280	1180	870 / 1150	1070	810 / 1050
●	●	●	●	●	●	●	●	●	●	●	●
7	7	7	7	10	9	8	8	7	7	6	6
●	●	●	●	●	●	●	●	●	●	●	●
PU	-	-	-	-	-	PU / Acciaio	-	PU	-	PU	-
950	900 / 770	-	-	-	-	940	- / 910	940	- / 910	940	- / 910
●	●	●	●	-	-	-	-	-	-	-	-
○[3]	○[3]	○[3]	○[3]	●	●	●	●	●	●	●	●
II	II	II	II	III	III	III	II / III	III	II / III	II	II
1000 (850)	1000 (850)	1000 (850)	1000 (850)	1000 (850)	1000 (850)	1000 (850)	1000 (850)	1000 (850)	1000 (850)	1000 (850)	1000 (850)
(1 d.e.[4] + 1 s.e.[3])				1 d.e.[5] 1 d.e.[9] (+1 s.e.)[3]	1 d.e.[5] 1 d.e.[4] (+1 s.e.)[3]	1 d.e.[4] (+ 1 s.e.[3])					
○[4]	○[4]	○[4]	-	○	○	-	-	-	-	-	-
-	○	-	-	-	-	-	- / ○	-	- / ○	-	- / ○
●	●	-	-	-	-	●	- / ●	○	- / ●	●	- / ●
-	-	● (1x)	● (1x)	○	○	-	○ / -	-	○ / -	-	○ / -
○	○	○	○	○	○	○	○	○	○	○	○
○	○	○	-	○	○	○	○	○	○	○	○
○	○	○	○	○	○	○	○	○	○	○	○
○	○	○	○	-	-	-	-	-	-	-	-
○	○	○	-	○	-	○	- / ○	○	- / ○	○	- / ○
○[6]	○[6]	○[6]	○	○	○	○	○	○	○	○	○
○	○	○	○	-	-	-	-	-	-	-	-
-	-	-	-	○	○	○	○	○	○	○	○
-	-	-	-	●[9]	●	●	●	●	●	●	●
-	-	-	-	○	○	○	○	○	○	○	○
-	-	-	-	●	●	●	●	●	●	●	●

[1] C = Condizionatore a flagelli, RC = Condizionatore a rulli, F = Frontale, T = Trainata senza sigla = senza condizionatore, PU = Poliuretano
[2] Altezza di taglio standard 40 mm (in continuo, regolabile, 30–70 mm)
[3] 1 s.e. necessario per regolare la pressione dell'ACTIVE FLOAT
[4] 1 d.e. necessario per il ripiegamento idraulico dei teli di protezione
[5] Con posizione flottante
[6] Ripiegabile
[7] Lamiera formandana su questi modelli
[8] Idraulico su questi modelli
[9] Operazione di rotazione e ribaltamento teli di protezione in abbinamento con dispositivo anticollisione «non stop» idraulico

CLAAS è costantemente impegnata ad adeguare i propri prodotti alle esigenze pratiche. Pertanto, si riserva il diritto di apportare modifiche costruttive. Descrizioni, dati e foto sono indicativi e possono anche riguardare attrezzature non di serie fornibili a richiesta. Questo prospetto è stato stampato per una distribuzione a livello mondiale. Circa l'allestimento delle macchine, vi preghiamo di consultare il listino prezzi del vostro concessionario CLAAS. Per illustrare meglio le funzioni, alcune foto mostrano le macchine con dispositivi di protezione smontati; ciò è assolutamente sconsigliabile durante il lavoro. Al riguardo, vi preghiamo di consultare il libretto d'uso e manutenzione della macchina.
Tutti i dati tecnici relativi ai motori sono basati sulle direttive europee sulle emissioni (Stage). La normativa Tier viene menzionata in questo documento unicamente a scopo informativo e per una migliore comprensione. Non implica l'omologazione in regioni in cui le emissioni dei gas inquinanti sono soggette alla normativa Tier.

DISCO[1]		360	320	32	28	24
Falciatrice		**Falciatrici posteriori ad aggancio laterale serie 100**		**Falciatrici posteriori ad aggancio laterale serie 10**		
Larghezza di lavoro	m	3,40	3,00	3,00	2,60	2,20
Larghezza di trasporto	m	-	-	-	-	-
Altezza in posizione di trasporto	m	3,80	3,40	3,50	3,10	2,70
Angolo di ribaltamento in posizione di trasporto	°	105	105	95	95	95
Peso (a seconda del condizionatore)	kg ca.	850	800	750	700	650
Barra di taglio MAX CUT[2]		●	●	●	●	●
Dischi (2 coltelli per disco)		8	7	7	6	5
Cambio rapido coltelli		●	●	○	○	○
Condizionatore		-	-	-	-	-
Velocità del condizionatore	g/min	-	-	-	-	-
Sospensione a molle		●	●	●	●	●
Sistema di alleggerimento ACTIVE FLOAT		-	-	-	-	-
Requisiti del trattore						
Categoria attacchi		II	II	II / Gancio d'attacco rapido	II / Gancio d'attacco rapido	II / Gancio d'attacco rapido
Giri alla presa di forza	g/min	1000 (850)	1000 (850)	540 (460)	540 (460)	540 (460)
Distributori idraulici		1 d.e.	1 d.e.	1 s.e.	1 s.e.	1 s.e.
Allestimento						
Teli di protezione laterali ripiegabili idraul.		-	-	-	-	-
Spargimento allargato		-	-	-	-	-
Lamiere formandana regolabili		-	-	-	-	-
Disco formandana esterno		○	○	○[7]	○[7]	○[7]
Slitte per taglio alto (+ 30 mm)		○	○	○	○	○
Slitte per taglio alto doppie (+ 60 mm)		○	○	○	○	○
Slitte antiusura		○	○	○	○	○
Slitte antiusura (+ 15 mm)		-	-	-	-	-
Protezione barra di taglio (per uso prolungato)		-	-	-	-	-
Cartelli di avviso con luci		○	○	○	○	○
Specchio doppio		-	-	-	-	-
Dispositivo di bloccaggio per il trasporto idr.		-	-	-	-	-
Protezione anticollisione meccanica		●	●	●	●	●
Cavalletto d'appoggio		○	○	○	○	○
Finecorsa sollevamento a fondo campo		○	○	○[8]	○[8]	○[8]

[1] C = Condizionatore a flagelli, RC = Condizionatore a rulli, F = Frontale, T = Trainata senza sigla = senza condizionatore
[2] Altezza di taglio standard 40 mm (in continuo, regolabile, 30–70 mm)
[3] 1 s.e. necessario per regolare la pressione dell'ACTIVE FLOAT
[4] 1 d.e. necessario per il ripiegamento idraulico dei teli di protezione
[5] Con posizione flottante
[6] Ripiegabile
[7] Lamiera formandana su questi modelli
[8] Idraulico su questi modelli
[9] Operazione di rotazione e ribaltamento teli di protezione in abbinamento con dispositivo anticollisione «non stop» idraulico



Crescere insieme.

Al centro del nostro mondo ci sono i nostri clienti. Conosciamo le sfide che dovete affrontare ogni giorno e sviluppiamo insieme a voi una tecnologia agricola con cui lavorare oggi e in futuro con successo e in modo sostenibile. Le nostre soluzioni digitali semplificano procedure complesse e facilitano il lavoro, affinché siate voi i migliori nel vostro campo.

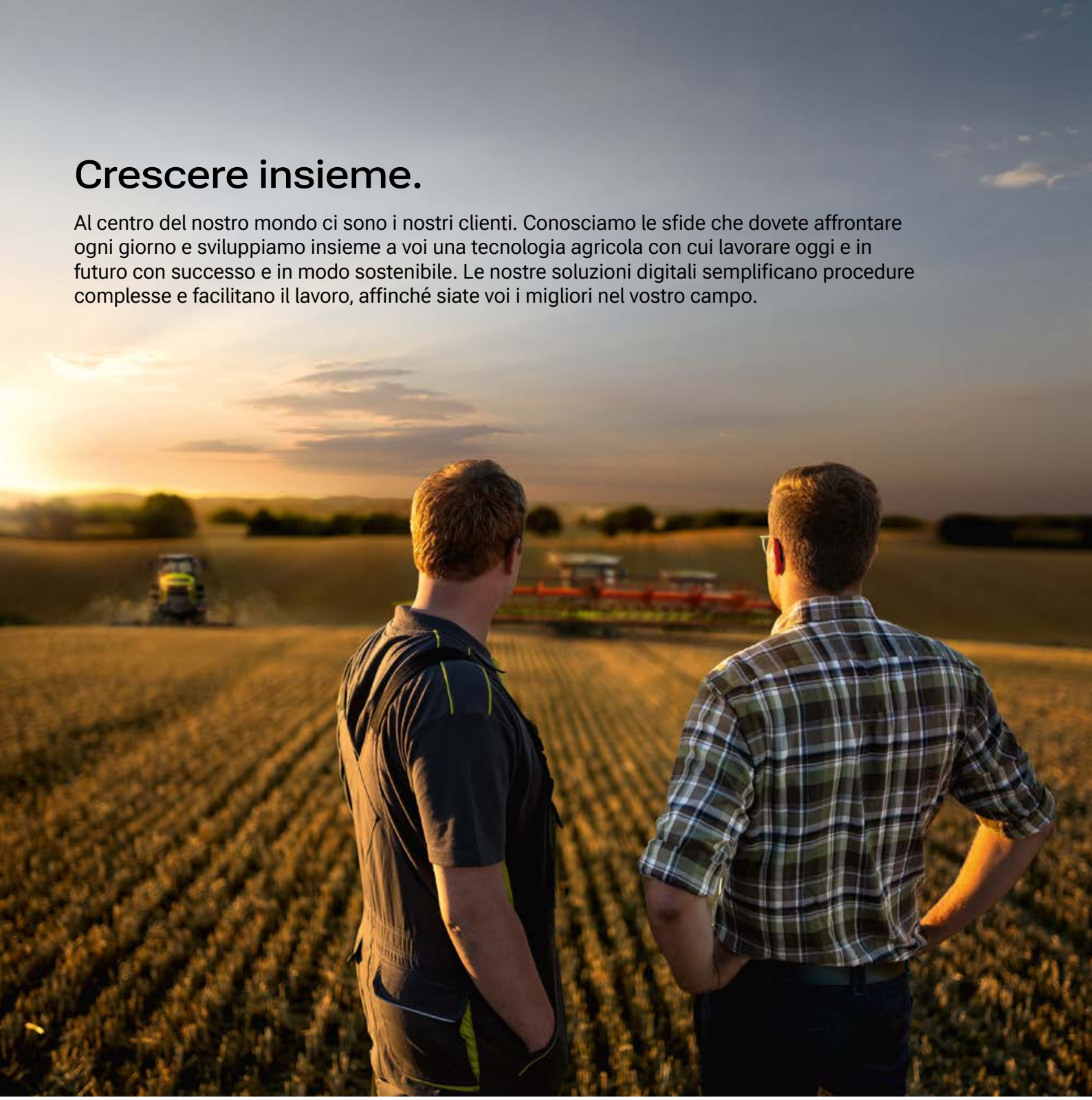

CLAAS ITALIA S.p.A.
Via Torino, 9/11
I – 13100 Vercelli
Tel.: 0161 / 29 84 11
claas.com

520016140925 NO ME 0826 / PG98593